CATALOGO RICAMBI

SPARE PARTS CATALOGUE

MANUEL DES PIECES

RELOADED

RELOADED

WINNER

MOD. 38 BC

49.0034.00 - Ed.1 del 15-05-10

NOTE

Per la funzionalità del servizio ricambi si consiglia di tenere a magazzino gli articoli contrassegnati sul presente catalogo secondo il criterio d'indispensabilità sotto citato

In order to assure a correct spare parts service, we advise you to keep the indicated elements on stock. Estimated importance of the spares as indicated hereunder

Afin d'assurer le bon fonctionnement du service après-vente, nous vous conseillons de tenir en stock les éléments contresignés. L'importance des pièces est indiqués comme suit :

- = Suggerito Advisable Conseillé

I ricambi originali ***Ghibli*** permettono di mantenere inalterato nel tempo le caratteristiche d'origine della vostra lavasciuga pavimenti aumentandone la sicurezza e riducendone i tempi di assistenza. La qualità di un ricambio originale viene garantita da rigidi e continui controlli di qualità; inoltre tutti i nostri ricambi sono concepiti nel rispetto dell'ambiente, evitando l'utilizzo di sostanze vietate e dannose.

To assure the correct functioning during many years, only use original ***Ghibli*** spare parts. They guarantee security and reduce reparation time. Ghibli spare parts quality is guaranteed through rigid control, furthermore they are developed respecting environment avoiding the use of any forbidden or dangerous substance.

N'utilisez que des pièces détachées originelles ***Ghibli*** , elles permettent de maintenir dans le temps les caractéristiques originelles de l'autolaveuse, en garantissent la sécurité et réduisent le temps nécessaire aux réparations. La qualité des pièces détachées est garanti par des contrôles très rigides. Elles sont produites dans le respect de l'environnement et sans l'utilisation de matériaux interdit ni dangéreux.

TAV. N° 5032

GRUPPO TELAIO	22.0207.00	

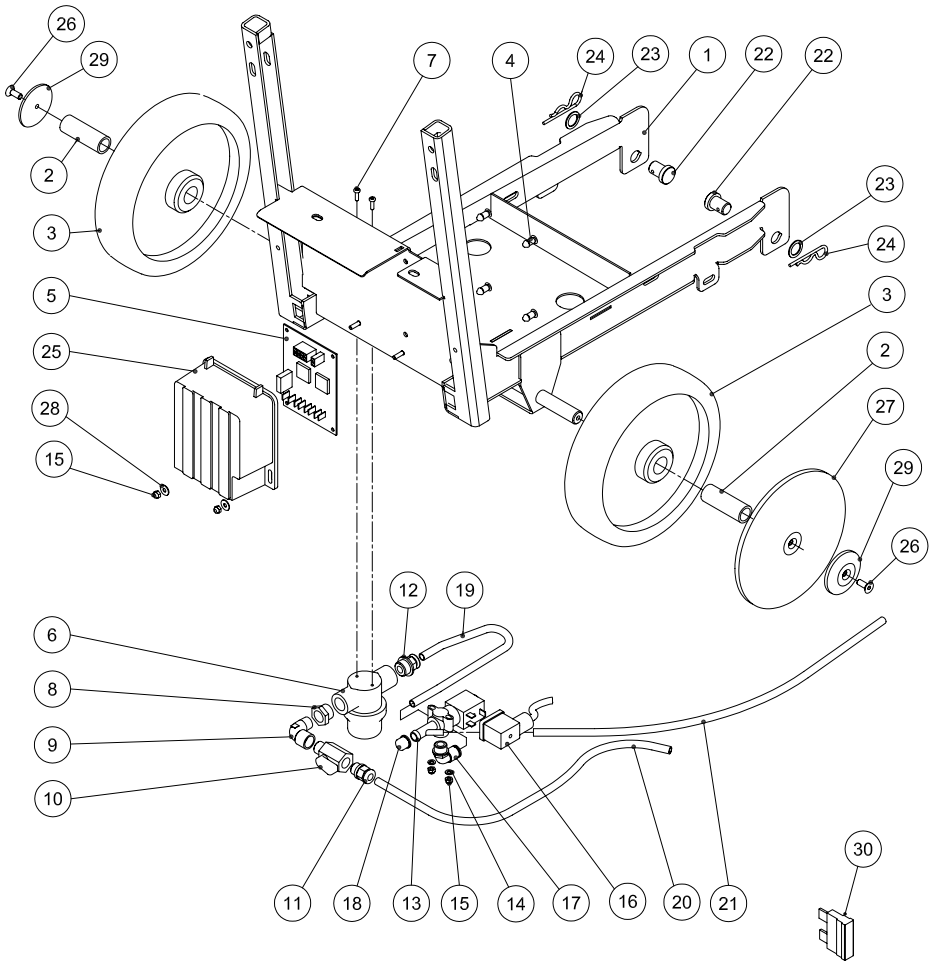

TAV. N° 5032

GRUPPO TELAIO	22.0207.00	

POS.	DESCRIZIONE	DESCRIPTION	DESCRIPTION	Q.tà	COD.	NOTE
1	Telaio	Châssis	Chassis	1	25.0277.00	
2	Tubo ruota	Tuyau roue	Wheel tube	2	33.0077.00	
3	Ruota Ø200x40	Roue Ø200x40	Wheel	2	28.0027.00	●
4	Distanziale	Entretoise	Spacer	4	34.0127.00	95.0002.00
5	Scheda	Fiche	Electronic board	1	34.0227.00	●
6	Filtro	Filtre	Solution filter	1	30.0118.00	●
7	Vite	Vis	Screw	2	23.0143.00	
8	Raccordo	Raccord	Connection	1	30.0129.00	
9	Raccordo	Raccord	Connection	1	30.0130.00	
10	Rubinetto	Robinet	Flow valve	1	30.0102.00	
11	Raccordo	Raccord	Connection	1	30.0100.00	
12	Raccordo	Raccord	Connection	1	30.0124.00	
13	Elettrovalvola	Electrovalve	Solenoid valve	1	30.0127.00	●
14	Rondella	Rondelle	Washer	2	23.0034.00	
15	Dado	Ecrou	Nut	4	23.0050.00	
16	Cavo elettrovalvola	Cable electrovalve	Solenoid valve cable	1	34.0126.00	
17	Raccordo	Raccord	Connection	1	30.0101.00	
18	Tappo	Bouchon	Cap	1	50.0042.00	
19	Tubo	Tuyau	Solution hose L=400	1	30.0133.00	L=400
20	Tubo	Tuyau	Solution hose L=360	1	30.0132.00	L=360
21	Tubo	Tuyau	Solution hose L=560	1	30.0134.00	L=560
22	Perno	Pivot	Pin	2	33.0078.00	
23	Rondella	Rondelle	Washer	2	23.0157.00	
24	Copiglia	Goupille	Split pin	2	27.0001.00	
25	Copertura scheda	Carter fiche	Electronic board cover	1	24.0170.00	
26	Vite	Vis	Screw	2	23.0018.00	
27	Parafilo	Parafilo	Centre wheel	2	28.0028.00	
28	Rondella	Rondelle	Washer	2	23.0011.00	
29	Rondella	Rondelle	Washer	2	50.0021.00	
30	Fusibile 30A	Fusible 30A	Fuse 30A	1	34.0031.00	

TAV. N° 5033

GRUPPO SERBATOIO SOLUZIONE	22.0209.00	

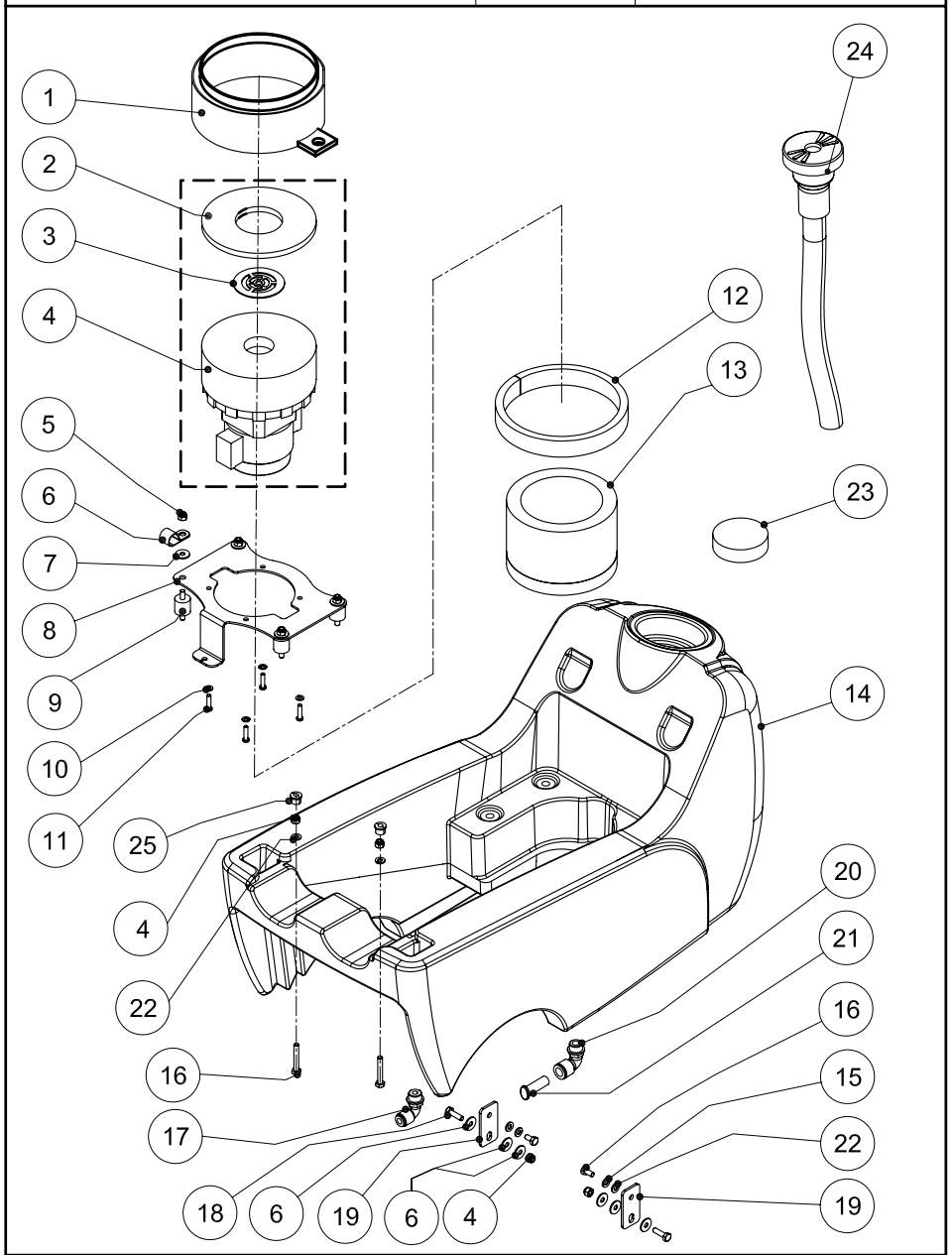

TAV. N° 5033

GRUPPO SERBATOIO SOLUZIONE	22.0209.00	

POS.	DESCRIZIONE	DESCRIPTION	DESCRIPTION	Q.tà	COD.	NOTE
1	Rompiflusso	Coupure d'écoulement	Flow break	1	24.0190.00	
2	Guarnizione	Joint	Gasket	1	39.0090.00	
3	Griglia	Grille	Grate	1	24.0132.00	95.0023.00
4	Turbina 24 Vdc	Turbine 24 Vdc	Turbine 24 Vdc	1	26.0036.00	●
5	Dado	Ecrou	Nut	8	23.0044.00	
6	Fascetta	Collier de serrage	Clamp	1	30.0061.00	
7	Rondella	Rondelle	Washer	10	23.0017.00	
8	Supporto	Support	Holder	1	25.0200.00	
9	Antivibrante	Anti-vibration	Anti-vibrating	4	39.0011.00	●
10	Rondella	Rondelle	Washer	4	23.0021.00	
11	Vite	Vis	Screw	4	23.0094.00	
12	Mousse	Mousse	Mousse	1	39.0096.00	
13	Fonossorbente	Insonorisant	Soundproofing	1	39.0017.00	
14	Tanica soluzione	Cuve	Solution tank	1	24.0148.00	RAL 7021
14	Tanica soluzione	Cuve	Solution tank	1	24.0148.01	RAL 7042
15	Rondella	Rondelle	Washer	2	23.0004.00	
16	Vite	Vis	Screw	4	23.0109.00	
17	Raccordo	Raccord	Connector	4	30.0104.00	
18	Vite	Vis	Screw	2	23.0016.00	
19	Piastrina	Plaque	Plate	2	25.0191.00	
20	Raccordo	Raccord	Connector	1	30.0038.00	
21	Tappo	Bouchon	Cap	1	30.0117.00	●
22	Rondella	Rondelle	Washer	4	23.0046.00	
23	Filtro	Filtre	Filter	1	39.0082.00	
24	Tubo carico acqua	Tuyau remplissage eau	Water charging hose	1	30.0024.00	
25	Tappo	Bouchon	Cap	2	50.0044.00	

TAV. N° 5008

GRUPPO SERBATOIO RECUPERO	22.0147.00	

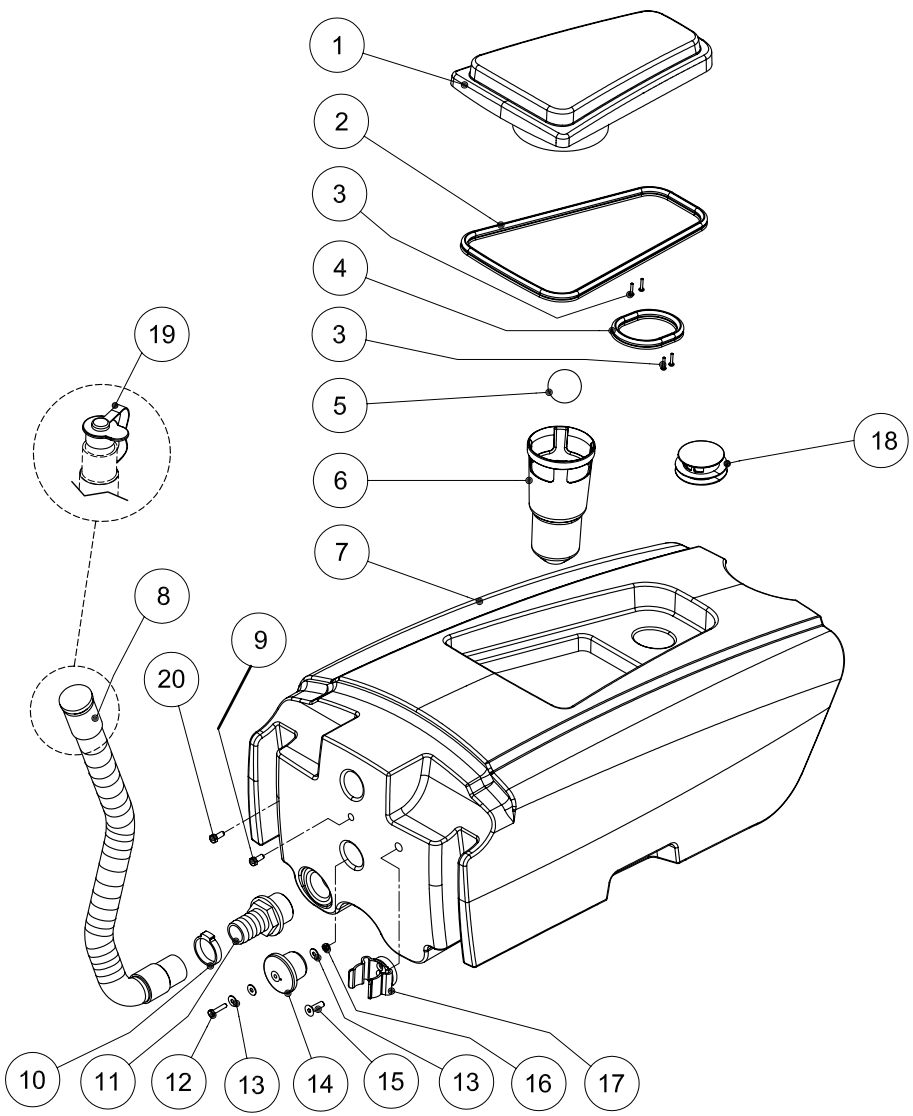

TAV. N° 5008

GRUPPO SERBATOIO RECUPERO	22.0147.00	

POS.	DESCRIZIONE	DESCRIPTION	DESCRIPTION	Q.tà	COD.	NOTE
1	Tappo	Bouchon	Cap	1	22.0148.00	
2	Guarnizione	Groupe	Group	1	39.0074.00	
3	Vite	Vis	Screw	4	23.0054.00	
4	Guarnizione	Groupe	Group	1	39.0075.00	
5	Pallina	Balle	Ball	1	24.0138.00	●
6	Cono	Còne	Cone	1	24.0137.00	
7	Tanica recupero	Cuve pour l'eau sale	Recovery tank	1	24.0149.00	GIALLO
7	Tanica recupero	Cuve pour l'eau sale	Recovery tank	1	24.0149.02	ROSSO
7	Tanica recupero	Cuve pour l'eau sale	Recovery tank	1	24.0149.03	AZZURRO
7	Tanica recupero	Cuve pour l'eau sale	Recovery tank	1	24.0149.04	VERDE
7	Tanica recupero	Cuve pour l'eau sale	Recovery tank	1	24.0149.06	ARANCIO
7	Tanica recupero	Cuve pour l'eau sale	Recovery tank	1	24.0149.07	BLU
7	Tanica recupero	Cuve pour l'eau sale	Recovery tank	1	24.0149.08	VERDE
8	Tubo scarico	Tuyau de drainage	Waste hose	1	30.0106.00	●
9	Vite	Vis	Screw	1	23.0069.00	
10	Fascetta	Collier de serrage	Clamp	1	30.0128.00	
11	Raccordo	Raccord	Connection	1	30.0096.00	
12	Vite	Vis	Screw	1	23.0057.00	
13	Rondella	Rondelle	Washer	3	23.0011.00	
14	Tappo	Bouchon	Cap	1	39.0048.00	
15	Vite	Vis	Screw	1	23.0024.00	
16	Dado	Ecrou	Nut	1	23.0050.00	
17	Fascetta	Collier de serrage	Clamp	1	30.0099.00	
18	Protezione	Protection	Protection	1	24.0162.00	
19	Tappo	Bouchon	Cap	1	30.0155.00	●
20	Vite	Vis	Screw	1	23.0145.00	

TAV. N° 5034

GRUPPO MANIGLIONE	22.0210.00	

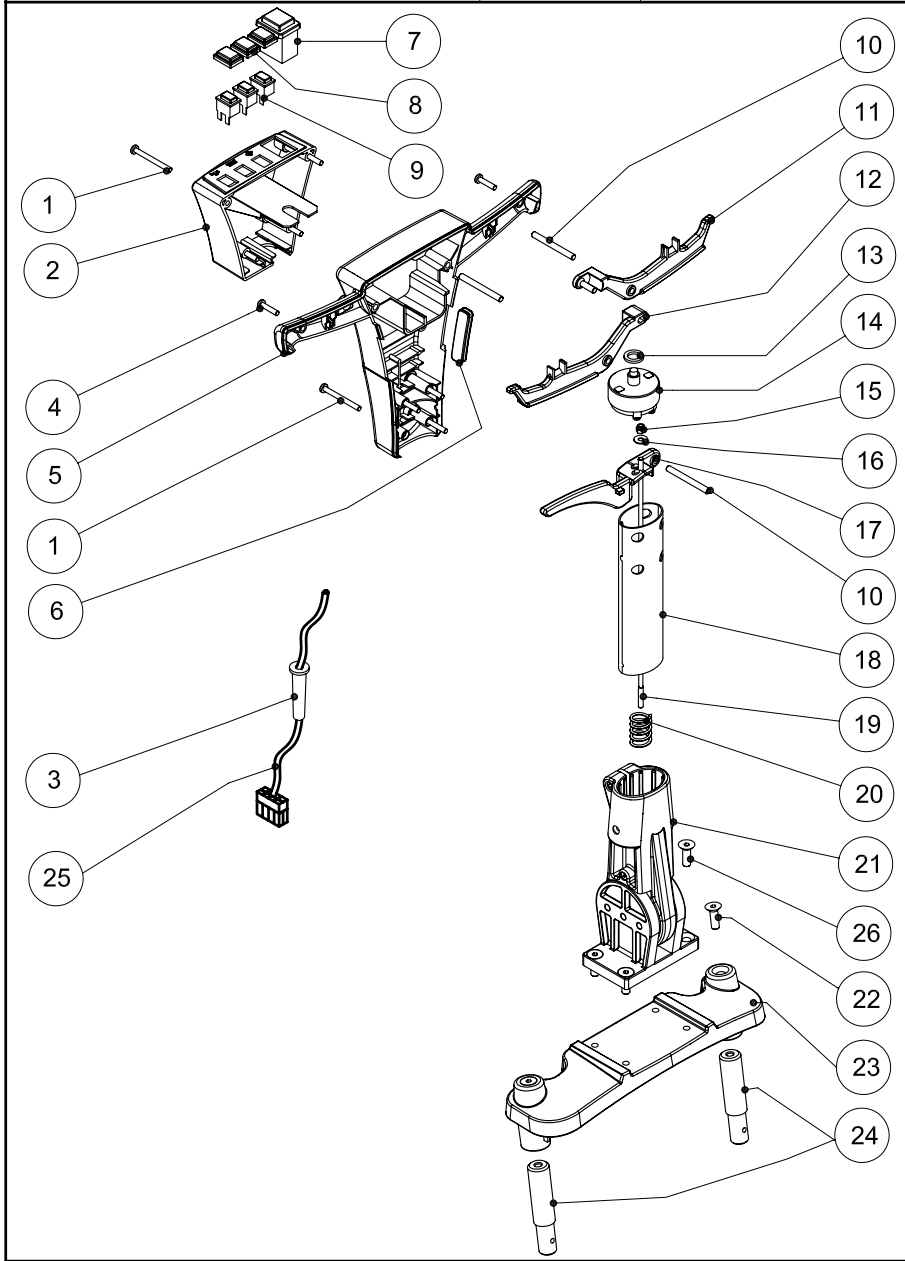

TAV. N° 5034

GRUPPO MANIGLIONE	22.0210.00	

POS.	DESCRIZIONE	DESCRIPTION	DESCRIPTION	Q.tà	COD.	NOTE
1	Vite	Vis	Screw	8	2508589	
2	Cruscotto	Tableau de bord	Panel	1	24.0159.00	GRIGIO
2	Cruscotto	Tableau de bord	Panel	1	24.0159.01	BLU
3	Pressacavo	Passecâble	Fairleader	1	12-118	
4	Vite	Vis	Screw	2	2508591	
5	Impugnatura	Manchon	Handle	1	22.0153.00	GRIGIO
5	Impugnatura	Manchon	Handle	1	22.0153.01	BLU
6	Tappo	Bouchon	Cap	1	39.0076.00	
7	Indicatore scarica	Indicateur	Indicator	1	34.0240.00	●
8	Cappuccio	Couveture	Cover	3	34.0121.00	
9	Interruttore	Interrupteur	Switch	3	34.0120.00	●
10	Spina	Pivot	Pin	3	33-903	
11	Leva destra	Levier droite	Right lever	1	35-427	
12	Leva sinistra	Levier gauche	Left lever	1	35-232	
13	Rondella	Rondelle	Washer	1	23.0083.00	
14	Interruttore	Interrupteur	Switch	1	12-108	
15	Dado	Ecrou	Nut	1	23.0041.00	
16	Rondella	Rondelle	Washer	1	23.0043.00	
17	Maniglia	Manchon	Handle	1	35-426	
18	Stelo	Tube	Tube	1	35.0034.00	
19	Asta	Barre	Bar	1	33.0122.00	
20	Molla	Ressort	Spring	1	14-255	
21	Snodo	Articulation	Articulated joint	1	22.0152.00	
22	Vite	Vis	Screw	4	23.0045.00	
23	Piastra	Plaque	Plate	1	38.0012.00	
24	Perno	Pivot	Pin	2	33.0117.00	
25	Cavo maniglione	Cable manchon	Handle cable	1	34.0237.00	
26	Vite	Vis	Screw	2	23.0015.00	

TAV. N° 5035

GRUPPO SPAZZOLA	22.0208.00	

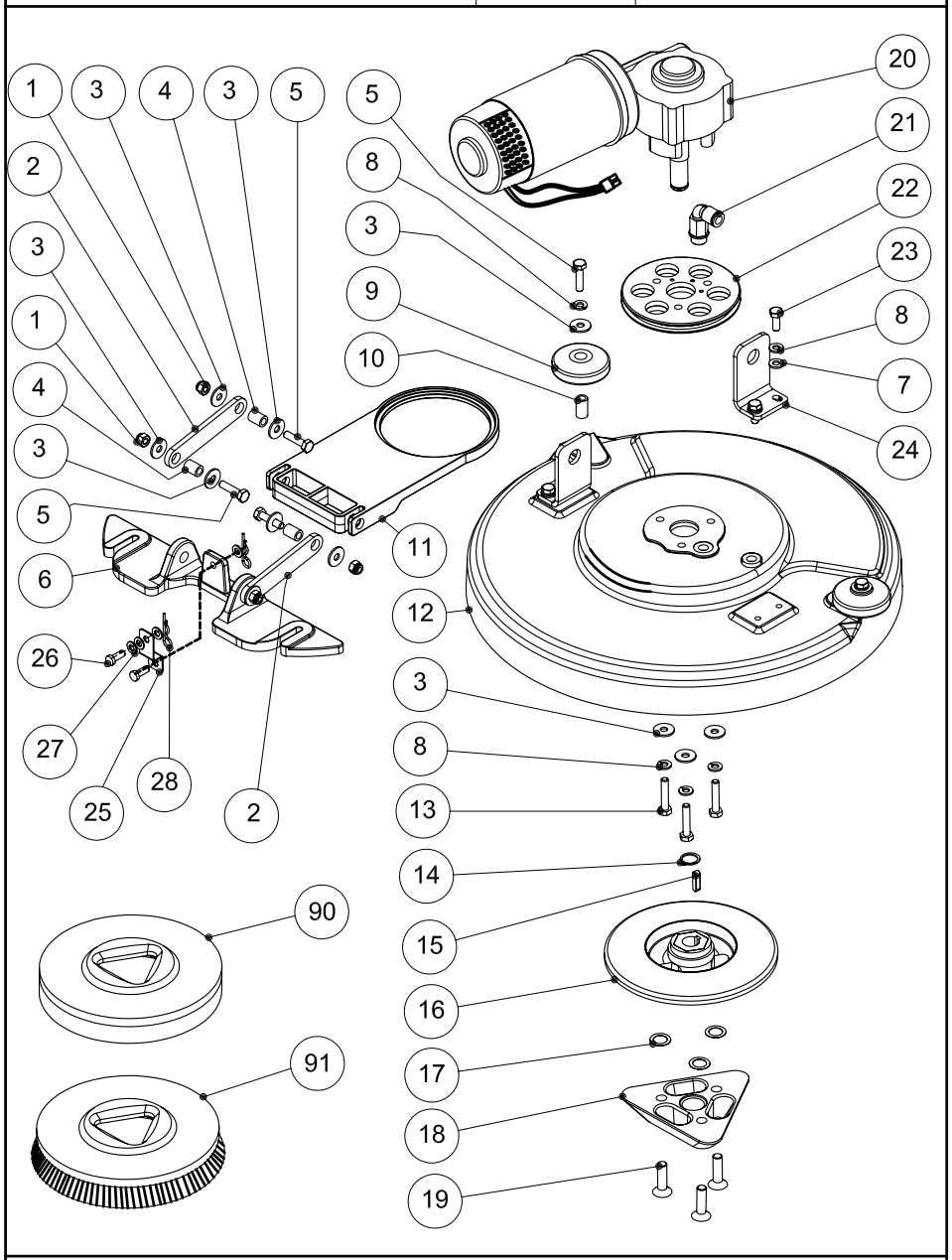

TAV. N° 5035

GRUPPO SPAZZOLA	22.0208.00	

POS.	DESCRIZIONE	DESCRIPTION	DESCRIPTION	Q.tà	COD.	NOTE
1	Dado	Ecrou	Nut	4	23.0044.00	
2	Braccetto	Barre	Bar	2	25.0260.00	
3	Rondella	Rondelle	Washer	13	23.0017.00	
4	Boccola	Bouille	Bush	4	33.0116.00	
5	Vite	Vis	Screw	6	23.0079.00	
6	Supporto tergitore	Support seceuer	Squeegee support	1	38.0015.00	
7	Rondella	Rondelle	Washer	4	23.0046.00	
8	Rondella	Rondelle	Washer	9	23.0004.00	
9	Rotella paracolpi	Roue tampon	Bumper wheel	2	39.0095.00	
10	Distanziale	Entretoise	Spacer	2	33.0073.00	
11	Braccio	Barre	Bar	1	24.0141.00	
12	Calotta	Carter	Carter	1	38.0014.00	
13	Vite	Vis	Screw	3	23.0142.00	
14	Seeger	Seeger	Seeger	1	27.0048.00	
15	Linguetta	Languette	Tang	1	27.0044.00	
16	Mozzo	Moyeu	Hub	1	38.0002.00	
17	Rasamento	Racleur	Thrust washer	3	27.0008.00	
18	Innesto	Manchon	Connecting sleeve	1	24.0014.00	
19	Vite	Vis	Screw	3	23.0032.00	
20	Motoriduttore	Moto réducteur	Gear motor	1	26.0037.00	• 24 Vdc
21	Raccordo	Raccord	Connector	1	30.0135.00	
22	Fulcro	Pivot	Fulcrum	2	24.0140.00	
23	Vite	Vis	Screw	4	23.0023.00	
24	Angolare	Angulaire	Angular	2	25.0281.00	
25	Attacco	Raccordement	Coupling	1	25.0282.00	
26	Perno	Pivot	Pin	2	33.0135.00	
27	Rondella	Rondelle	Washer	4	23.0022.00	
28	Copiglia	Goupille	Split pin	2	27.0029.00	
90	Trascinatore ø352	Plateau ø352	Pad holder ø352	1	40.1008.00	ø352
91	Spazzola	Brosse	Brush	1	40.0408.00	ø385 PPL 0,5
91	Spazzola	Brosse	Brush	1	40.0008.00	ø385 PPL 0,7
91	Spazzola	Brosse	Brush	1	40.0108.00	ø385 PPL 0,9

TAV. N° 5005

GRUPPO TERGITORE	22.0134.00	

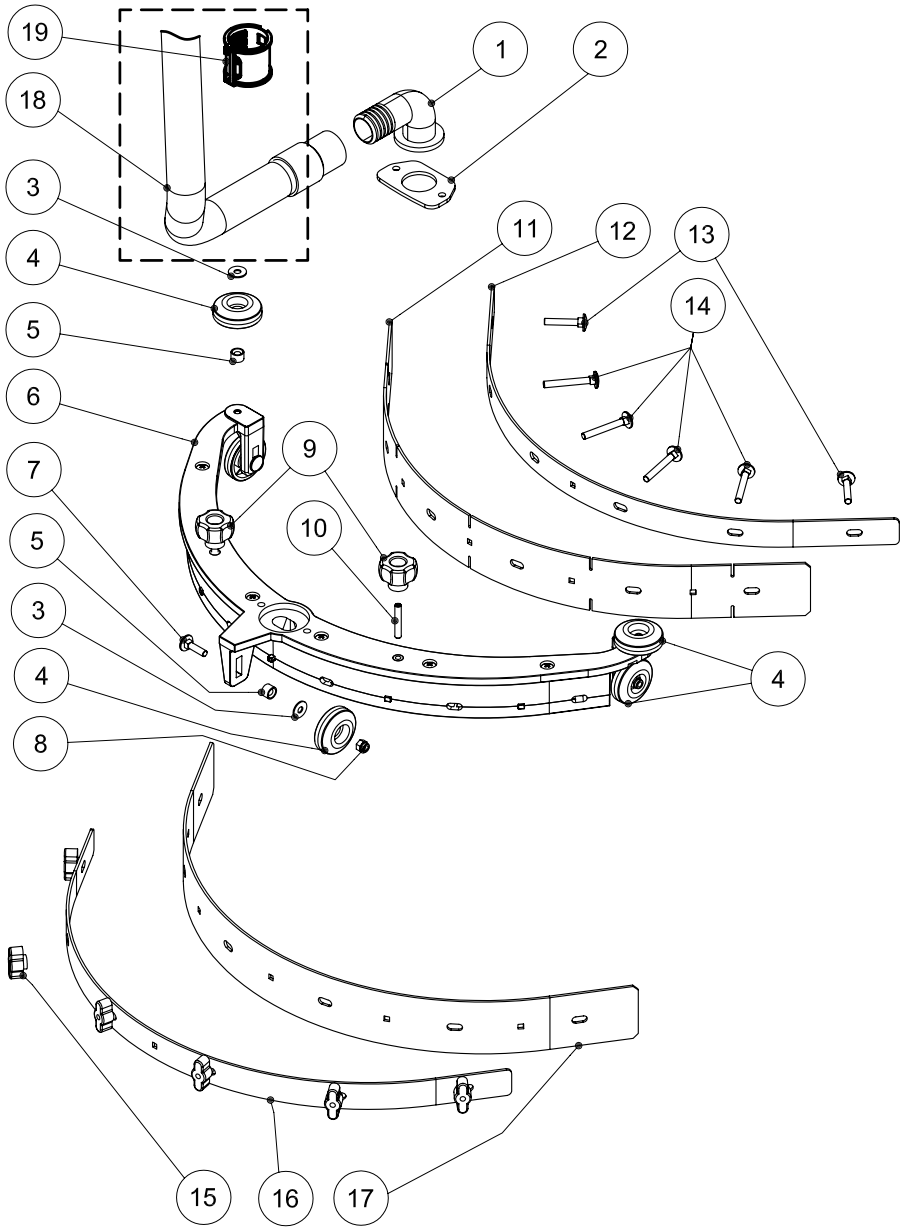

TAV. N° 5005

GRUPPO TERGITORE	22.0134.00	

POS.	DESCRIZIONE	DESCRIPTION	DESCRIPTION	Q.tà	COD.	NOTE
1	Raccordo	Raccord	Connection	1	30.0098.00	
2	Fermo	Arrêt	Retainer	1	25.0195.00	
3	Rondella	Rondelle	Washer	5	23.0043.00	
4	Rotella	Roue	Wheel	5	50.0024.00	•
5	Distanziale	Entretoise	Spacer	5	33.0072.00	
6	Tergitore	Seceuer	Squeegee	1	22.0133.00	
7	Vite	Vis	Screw	3	23.0135.00	
8	Dado	Ecrou	Nut	3	23.0041.00	
9	Volantino	Poignée	Knob	2	35.0023.00	
10	Vite	Vis	Screw	2	23.0139.00	
12	Piattina anteriore	Arret avant	Front retainer	1	25.0262.00	
13	Vite	Vis	Screw	2	23.0136.00	
14	Vite	Vis	Screw	4	23.0137.00	
15	Galletto	Poignée	Knob	6	35.0024.00	
16	Piattina posteriore	Arret arriere	Rear retainer	1	25.0263.00	
18	Tubo aspirazione	Tuyau d'aspiration	Vacuum hose	1	30.0105.00	• 95.0065.00
19	Fascetta tubo	Collier tuyau	Hose clamp	1	24.0189.00	
11	Flap anteriore	Flap avant	Front flap	1	39.0070.00	ANTIOLIO
17	Flap posteriore	Flap arriere	Rear flap	1	39.0071.00	ANTIOLIO
11	Flap anteriore	Flap avant	Front flap	1	39.0077.00	ROSSA
17	Flap posteriore	Flap arriere	Rear flap	1	39.0078.00	ROSSA

TAV. N° 5011

GRUPPO SOLLEVAMENTO	22.0149.00	

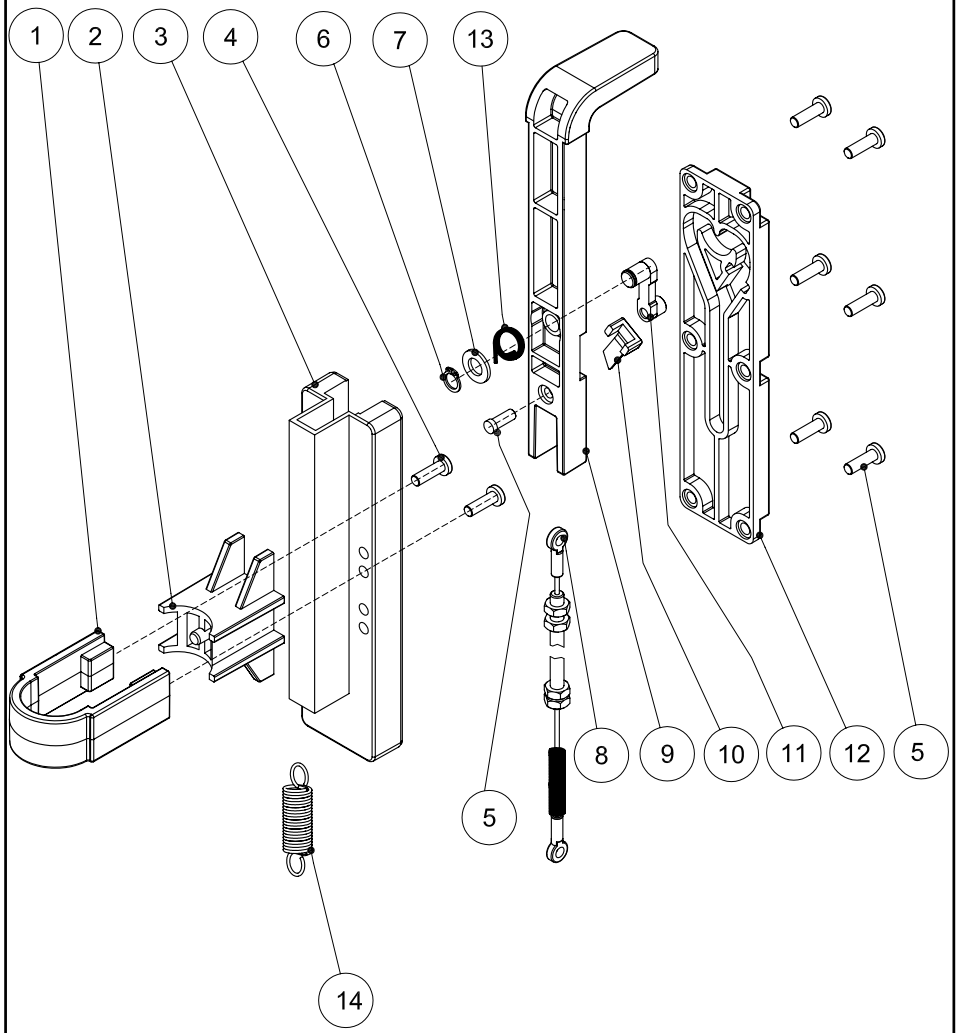

TAV. N° 5011

GRUPPO SOLLEVAMENTO	22.0149.00	

POS.	DESCRIZIONE	DESCRIPTION	DESCRIPTION	Q.tà	COD.	NOTE
1	Fascetta	Collier de serrage	Clamp	1	24.0151.00	
2	Appoggio	Support	Support	1	24.0150.00	
3	Supporto	Support	Holder	1	24.0152.00	
4	Vite	Vis	Screw	2	2508571	
5	Vite	Vis	Screw	7	2508560	
6	Seeger	Seeger	Seeger	1	27.0077.00	
7	Rondella	Rondelle	Washer	1	23.0009.00	
8	Cavo	Cavo	Cable	1	37.0011.00	•
9	Leva	Levier	Lever	1	24.0153.00	
10	Molla	Ressort	Spring	1	24.0155.00	
11	Cursore	Curseur	Cursor	1	24.0158.00	
12	Chiusura	Fermeture	Closure	1	24.0154.00	
13	Molla	Ressort	Spring	1	31.0004.00	
14	Molla	Ressort	Spring	1	31.0005.00	

TAV. N° 5036

KIT BATTERIE GEL	20.0005.00	

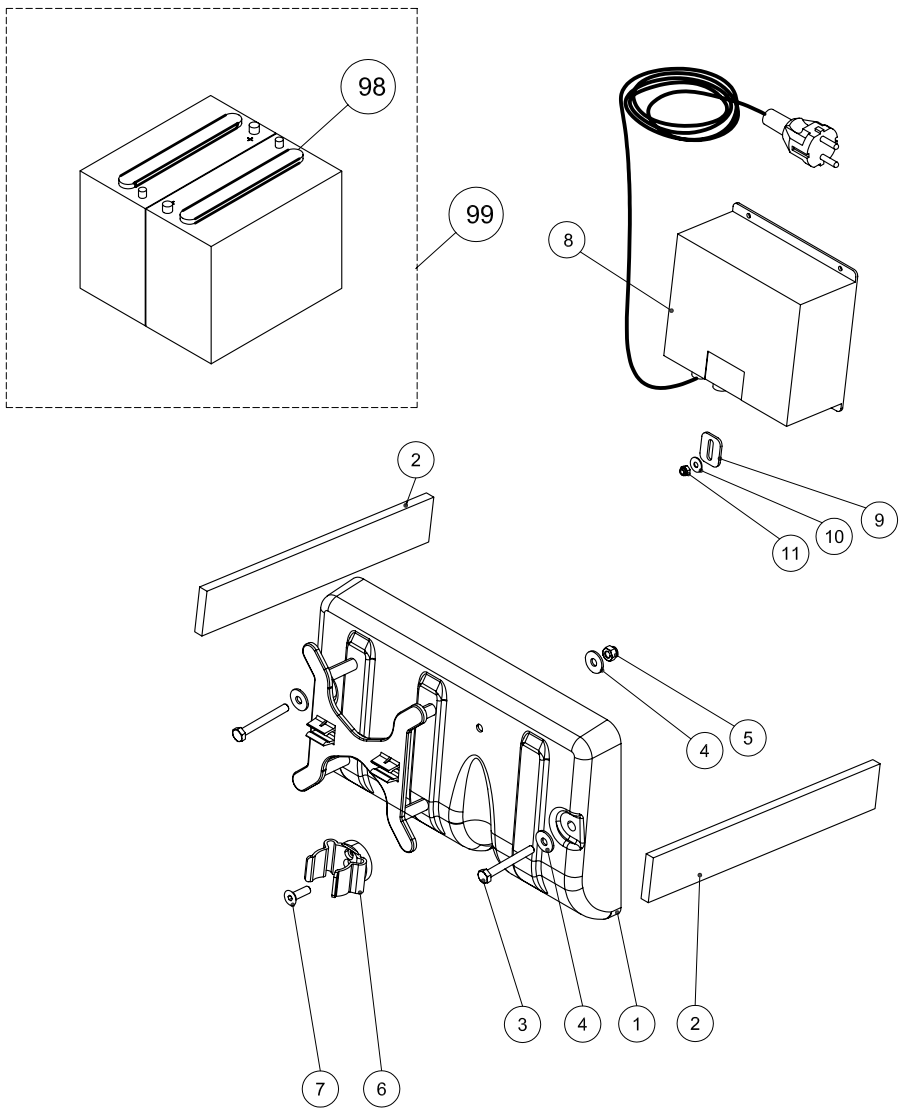

TAV. N° 5036

KIT BATTERIE GEL	20.0005.00	

POS.	DESCRIZIONE	DESCRIPTION	DESCRIPTION	Q.tà	COD.	NOTE
1	Carter	Carter	Rear cover	1	22.0212.00	
2	Spessore	Cale d'épaisseur	Battery shim	2	50.0025.00	
3	Vite	Vis	Screw	2	23.0114.00	
4	Rondella	Rondelle	Washer	3	23.0017.00	
5	Dado	Ecrou	Nut	1	23.0044.00	
6	Fascetta	Collier de serrage	Clamp	1	30.0099.00	
7	Vite	Vis	Screw	1	23.0024.00	
8	Caricabatterie GEL	Chargeur GEL	Gel battery charger	1	18.0032.00	• SCHUKO
8	Caricabatterie GEL	Chargeur GEL	Gel battery charger	1	18.0036.00	• UK
8	Caricabatterie GEL	Chargeur GEL	Gel battery charger	1	18.0033.00	• USA
9	Piastra fissaggio	Plaque	Fixing plate	1	25.0256.00	
10	Rondella	Rondelle	Washer	1	23.0011.00	
11	Dado	Ecrou	Nut	1	23.0050.00	
98	Batteria	Batterie	Battery	2	18.0014.00	12V 25Ah GEL
99	SET n°2 batterie	SET n°2 batterie	SET n°2 battery	1	18.0017.00	

Ghibli S.p.a
Via Circonvallazione, 5
27020 Dorno (PV) ITALY

Tel. +39 0382 848811
Fax +39 0382 84668
http://www.ghibli.it
e-mail: info@ghibli.it

Page 11 of 11